План на отм. +27,000 в осях 2-5 и Б-В. Расположение трубопровода

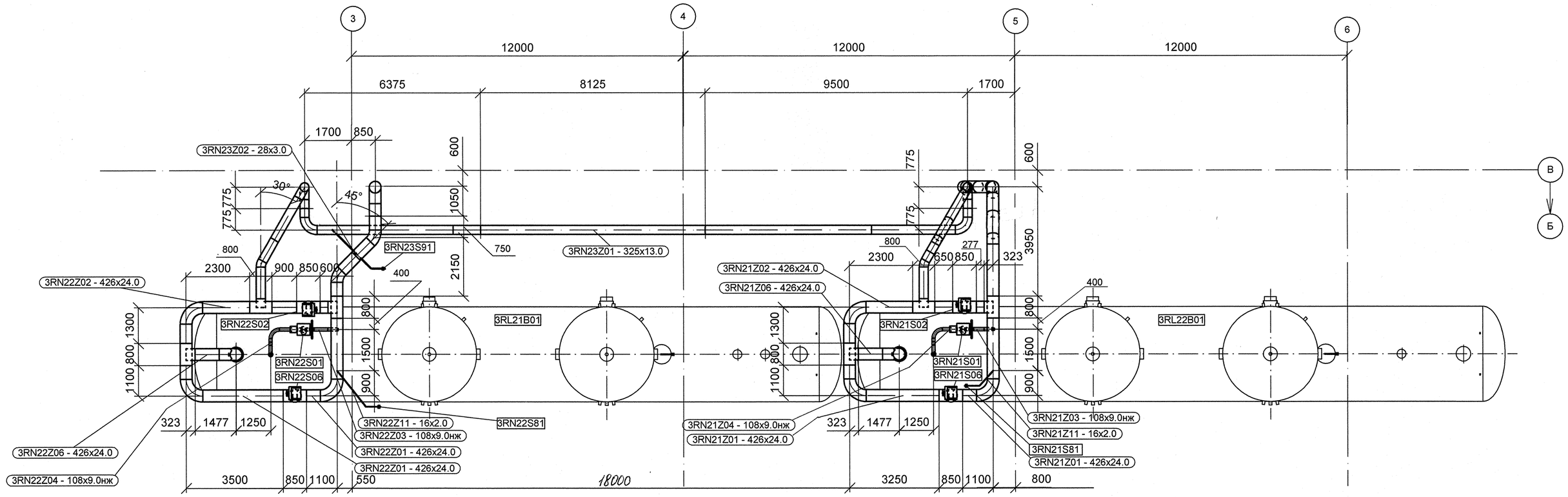

План на отм. 0,000 в осях 2-5 и А-В. Расположение трубопровода

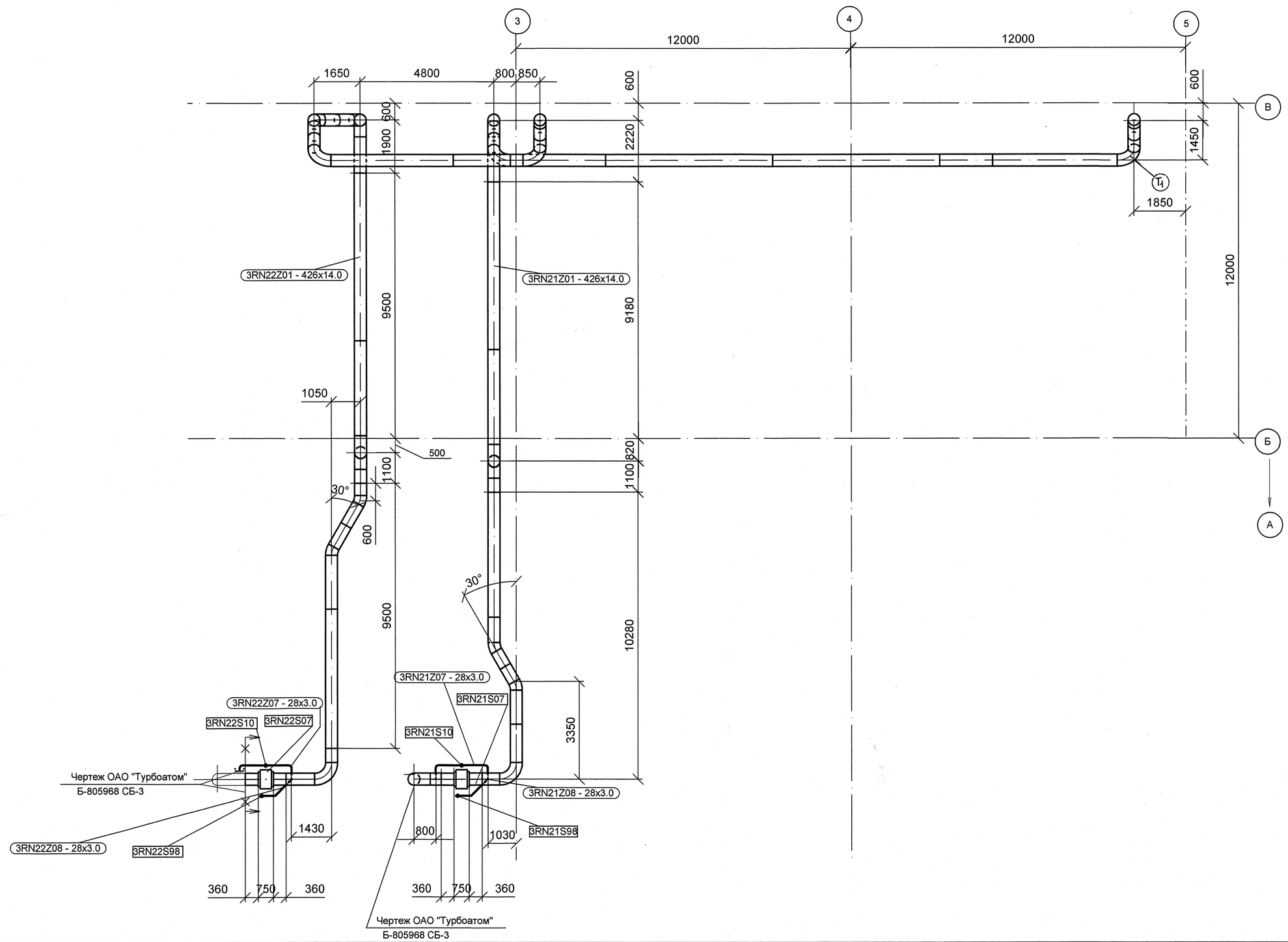

ДОПОЛНИТЕЛЬНЫЕ ПОДПИСИ

Гл.спец.тр.	Андреева		
Нач.отд.	Гончаров		

Инв. N подл.	Подп. и дата	Взам. инв. N
R3.00262.1.0.12		

АРХИВНЫЙ ЭКЗЕМПЛЯР

Инв. № подл. R3.00262.1.0.12
Лист 3

Изм.	Кол.уч.	Лист	№ док.	Подпись	Дата
1	-	Зам.	538-12	-	-
Инженер 3к.		Терентьева			04.09
Пров.инж.3к.		Онева			04.09
Пров.вед.инж.		Пантюшина			03.09
И.о.нач.гр.		Филатов			03.09
Н. контр.		Краснояров			03.09

R3.RN21.3009.012.01.00.001

Ростовская АЭС Блок 3

Главный корпус
Машинное отделение (ДО, ЭЭТУ)
Конденсатопроводы из ПВД-6 в деаэратор

Стадия	Лист	Листов
Р	1	1

План на отм. +27,000 в осях 2-5 и Б-В.
План на отм. 0,000 в осях 2-5 и А-В.
Расположение трубопровода

ОАО "НИАЭП" 2012

Формат А1